

МОНТАЖНЫЕ ЭЛЕМЕНТЫ

ПОЗ	НАИМЕНОВАНИЕ	КОЛ	МАТЕРИАЛ	МАССА ЕД-ЦЫ, КГ
1	02 ОСТ 24.125.08-89 ПЕРЕХОД DN 15х10	1	08Х18Н10Т ГОСТ 5949-75**	0.14

ПРОДОЛЖЕНИЕ ЧЕРТЕЖИ КИП
X=+2075/Вр
Y=+6046/2р
Z=+17053

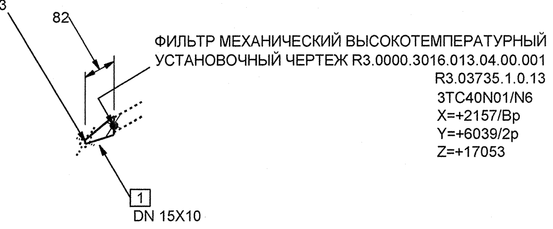

ФИЛЬТР МЕХАНИЧЕСКИЙ ВЫСОКОТЕМПЕРАТУРНЫЙ
УСТАНОВОЧНЫЙ ЧЕРТЕЖ R3.0000.3016.013.04.00.001
R3.03735.1.0.13
3ТС40N01/N6
X=+2157/Вр
Y=+6039/2р
Z=+17053

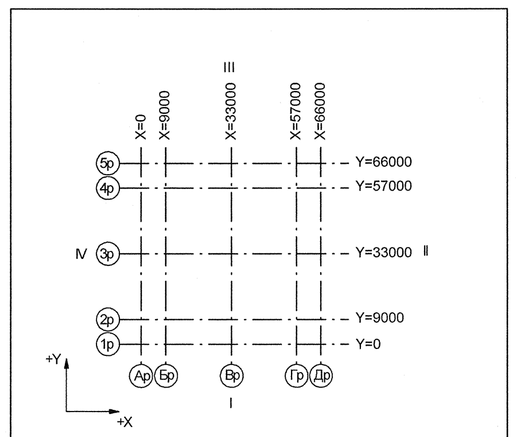

Номер трубопровода - I
Подведомственность - ПНАЭГ 7-008-89
Классификационное обозначение по НП-001-97 - 2Н
Группа по ПНАЭГ 7-008-89 - С
Класс безопасности по НП-001-97 - 2
Категория сейсмостойкости по НП-031-01 - I
Рабочие параметры: Рр= 17.64 МПа, tр=350°С
Параметры гидроиспытания: Рг=24.50 МПа, t не менее 5°С
Среда- Теплоноситель I контура

3TG12J01_01		3	DN 100	Z+ 2700 X+ 175 Y- 2775		3TG11W01/N1				S8 3TG11Y01/PT-997				3TG11J01/ТГ-235
Код блока	Трубопроводы проектируемые	Позиция детали	Условный проход	Координаты элементов в здании		Код оборудования/ Номер патрубка	Шов заводской	Шов монтажный	Резьбовое соединение	Позиция опоры Код опоры / код проходки		Направление среды	Переход	Штуцер	Код герметичной проходки/ код проходки

Изм.	Кол.уч.	Лист	№ док.	Подпись	Дата
Инж. 2к.		Сидоренко			21.05
Пров. инж. 2к.		Случевская			21.05
Пров.вед.инж.		Махотина			21.05
Нач. гр.		Жубрев			21.05
Н.контр.		Краснояров			25.05

АРХИВНЫЙ ЭКЗЕМПЛЯР

Инв. № подл. R3.03733.1.0.13
Лист 121

R3.TC10.3072.013.01.00.091

Ростовская АЭС Блок 3

Реакторное отделение Герметичная часть Трубопроводы байпасной очистки воды I контура Рр больше 2.2 МПа	Стадия	Лист	Листов
	Р	1	1
Изометрический чертеж 3ТС40Z20	ОАО "НИАЭП" 2012		

Формат А1

ДОПОЛНИТЕЛЬНЫЕ ПОДПИСИ

Инв. N подл.	Подп. и дата	Взам. инв. N
R3.03733.1.0.13		